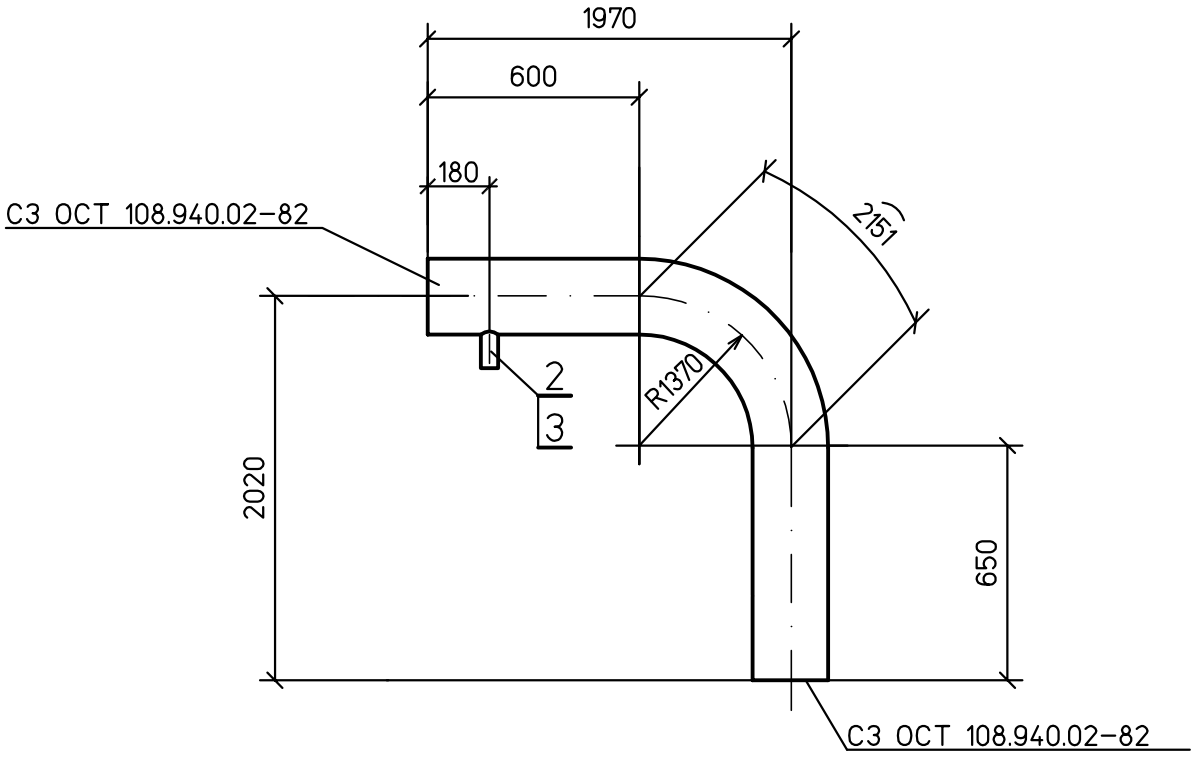

Спецификация деталей

Поз	Обозначение	Наименование	Кол.	Материал	Масса, кг		Приме-чание
					ед.	общ.	
1	по настоящему чертежу	Отвод гнутый 90°–273х20 600х650х3401–R1370	1	15ГС ТУ 14–3–460–75	480,0	480,0	
2	04 ОСТ 108. 462.02–82	Штуцер 65	1	15ГС ТУ 14–1–1529–84	2,77	2,77	
3	04 ОСТ 108. 520.02–82	Кольцо 50	1	20 ГОСТ 1050–88	0,152	0,152	
4	10 ОСТ108.504.01–82	Донышко приварное 65	1	15ГС ТУ 14–1–1529–84	0,67	0,67	
	ГОСТ 9467–75	Наплавленный металл		Э50А		0,2	

ИТОГО: 483,8 кг

1 Среда: вода
2 Рабочие параметры: Рр=18,5 МПа, tр=160°С.
3 Категория трубопровода I,4 по ПБ 10–573–03.
4 Изготовление и маркировка по ТУ ОСТ24.125.60–89.
5 Монтажный чертеж №1350.12.38А–30UHJ–1600–TD лист 17.

Взам. инв. №
Подпись и дата
Инв. № подл. 83547

Изм.	Кол.уч.	Лист	№док.	Подп.	Дата
Н. контр.		Михеев			
Проверил		Шкитилева			
Разработал		Михеев			

1350.12.38А–30UHJ–1600–TD

Объекты III очереди строительства
ЗАО СГК (ТЭЦ)

Трубопроводы машзала БВД в осях 16–28 рядах А–В и внутристанционные трубопроводы.

Стадия	Лист	Листов
р	18.9	

Напорный трубопровод ПЭН ВД №9 до ПВД №4,5. Деталь 19.

ОТКРЫТОЕ АКЦИОНЕРНОЕ ОБЩЕСТВО ИНСТИТУТ ТЕПЛОЭЛЕКТРОПРОЕКТ НИЖНИЙ НОВГОРОД